Английский язык

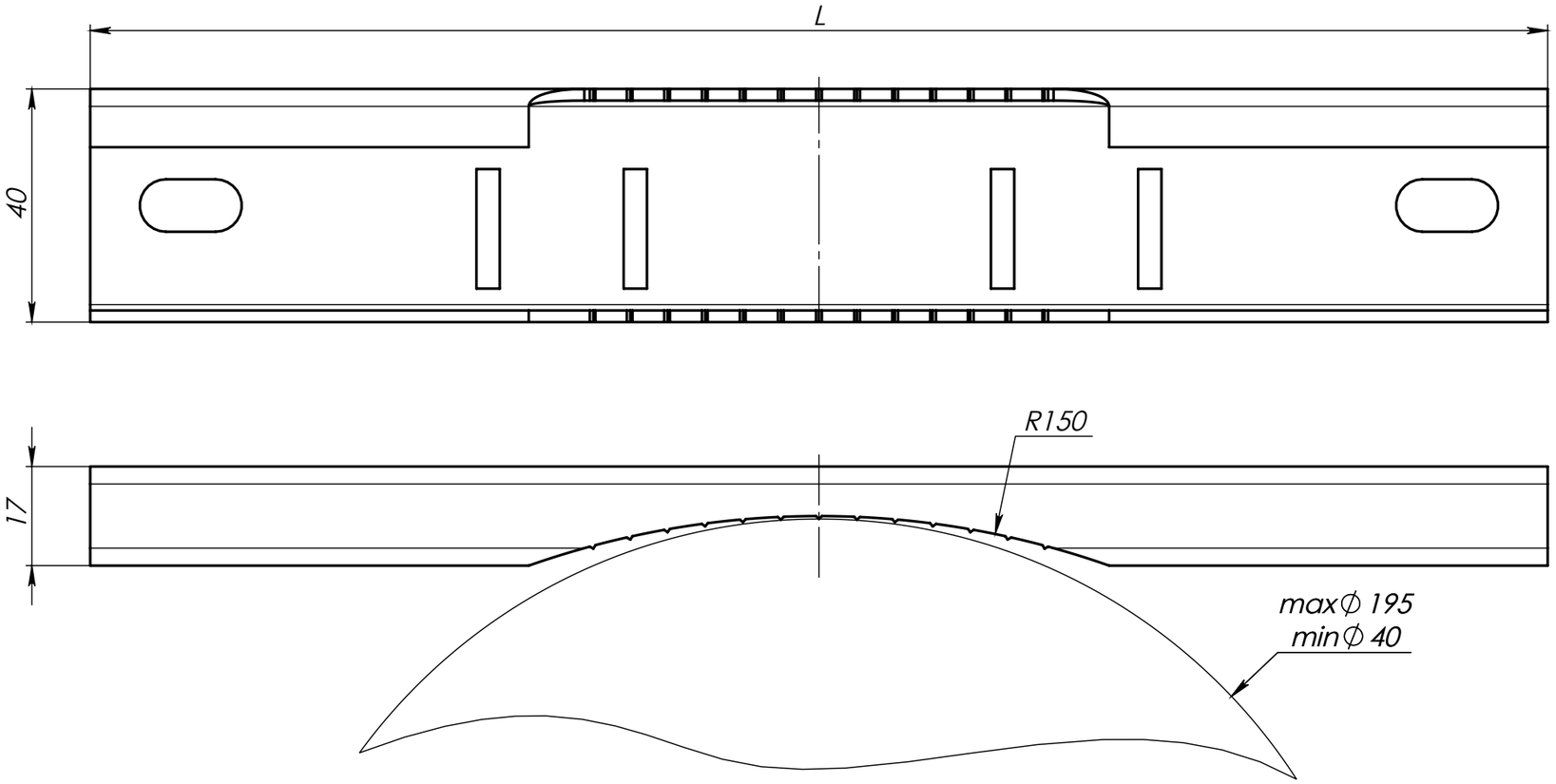

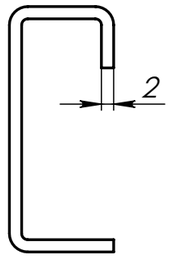

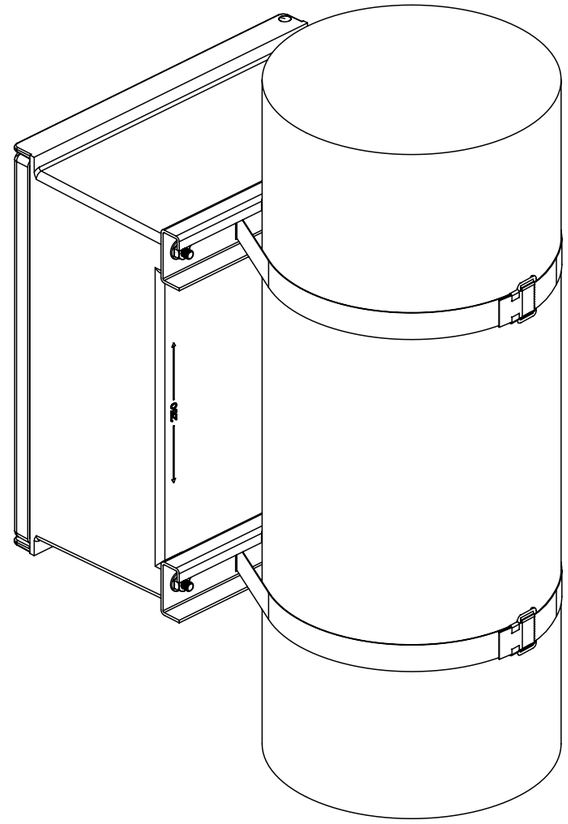

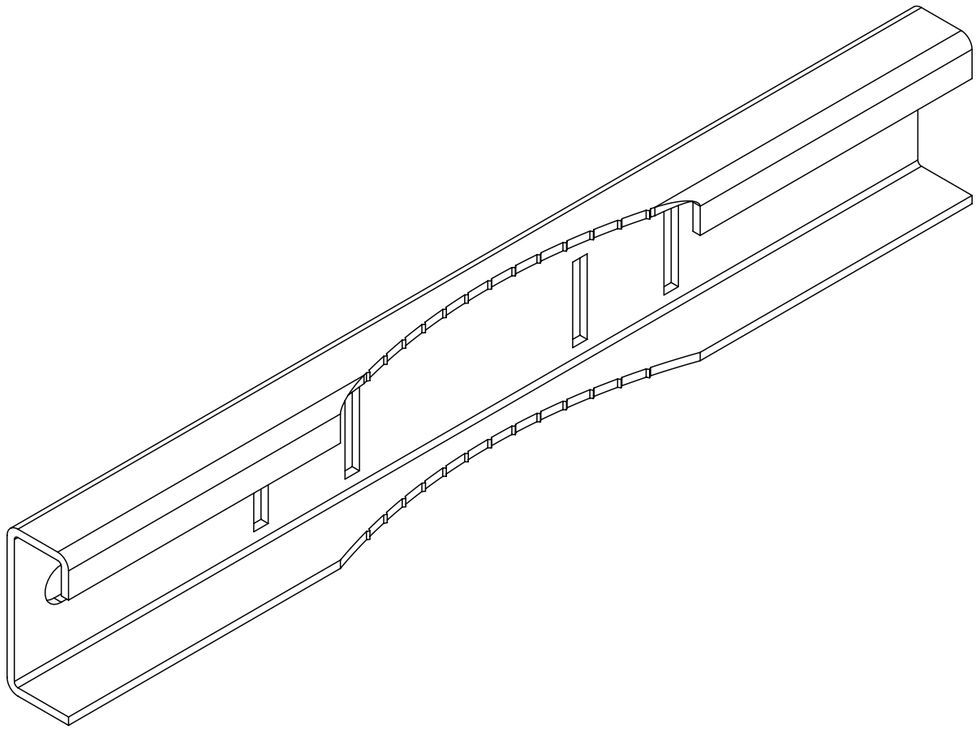

Код П/Ф Code P/F	Размеры, мм Dimensions, mm
	L
CN5FB025	250
CN5FB030	300
CN5FB040	400
CN5FB050	500
CN5FB060	600

Rev.	Sheet	Docum. No.	Signature	Date	Комплект крепления к столбу Pole Mount Kit	Лит.	Масса	Масштаб
Изм	Лист	№ докум.	Подп.	Дата		Letter	Mass	Scale
Разраб.								1:1
Пров.								
Т. контр.						Лист	Листов	1
						Sheet	Sheets	
Н. контр.						DKC		
Утв.								

Формат А3 Size A3