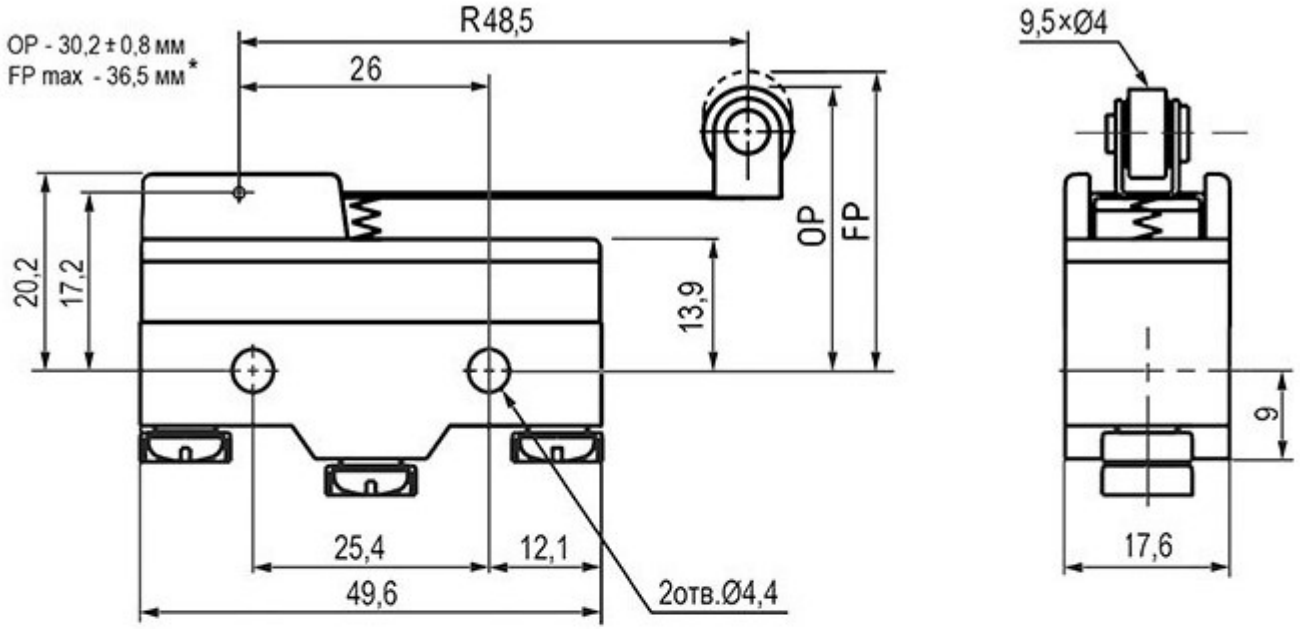

Тип переключателя Микропереключатель серии Z-15G с роликовым рычагом
Схема переключения ON-(ON) 3P
Номинальное напряжение, В AC: 250
Номинальный ток, А 15
Контактное сопротивление, мОм, не более 30
Сопротивление изоляции, МОм, не менее 100 (при Uисп.dc=500 В)
Количество циклов коммутации (электро), не менее 100000
Диапазон рабочих температур, °C -25...+80
Высота, мм 49,6
Ширина, мм 17,6
Глубина, мм 45,5 (корпус + рычаг)
Транспортная упаковка: размер/кол-во 54.5*20.5*35.5/500
Вес брутто 36.10