Freigabe *für Fabrikation*
Vis.: **zt** *Dat.:* **22.03.2011**
Kopie an:
Vogt Art.-Nr. **1364d.60**

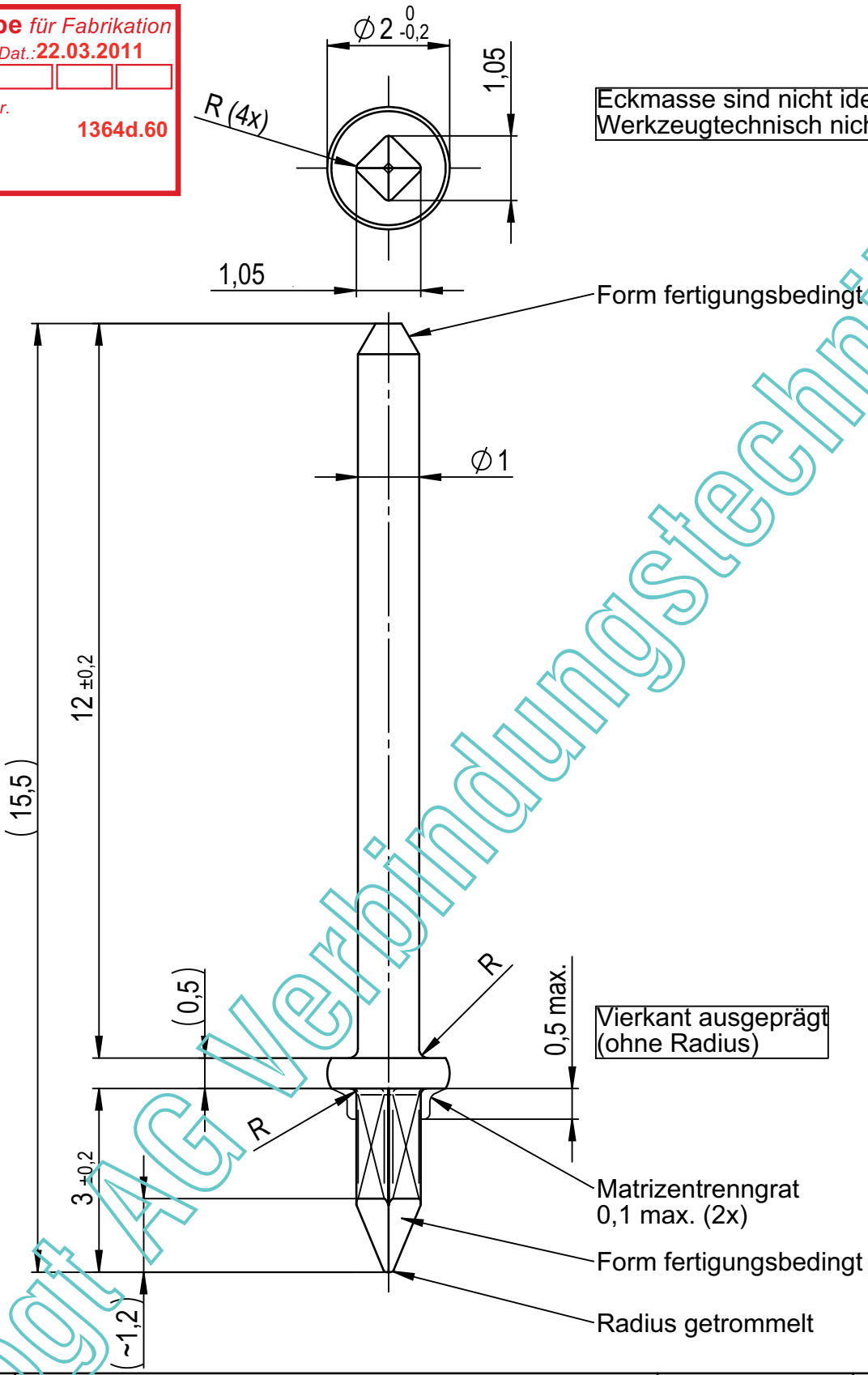

Eckmasse sind nicht identisch.
Werkzeugtechnisch nicht machbar.

Vierkant ausgeprägt
(ohne Radius)

Vogt AG Verbindungstechnik

Diese Zeichnung ist urheberrechtlich geschützt. Sie ist unser Eigentum und darf ohne unsere schriftliche Genehmigung weder nachgebildet, noch vervielfältigt oder dritten Personen zugänglich gemacht werden.

Zul. Abweichungen untolerierter Masse nach ISO 2768-m

Oberfläche:		Berechnete Oberfläche:	52.2 mm2
Werkstoff:	CuZn37	Gewicht:	0.1 g

Steckerstift, 4kt, ø1.0

Maßstab	CAD	Datum	Visum
10:1	gezeichnet	08.03.2011	Zwyssig
	geprüft	08.03.2011	Grimm
	geändert	08.03.2011	Zwyssig
			Blatt 1 / 1

Vogt AG
Verbindungstechnik
Duschletenstrasse 2-4
CH-4654 Lostorf / Switzerland
Tel +41 (0)62 285 75 75
Fax +41 (0)62 285 74 74
www.vogt.ch - info@vogt.ch

Zeichnungs N° 1364 D

Index A